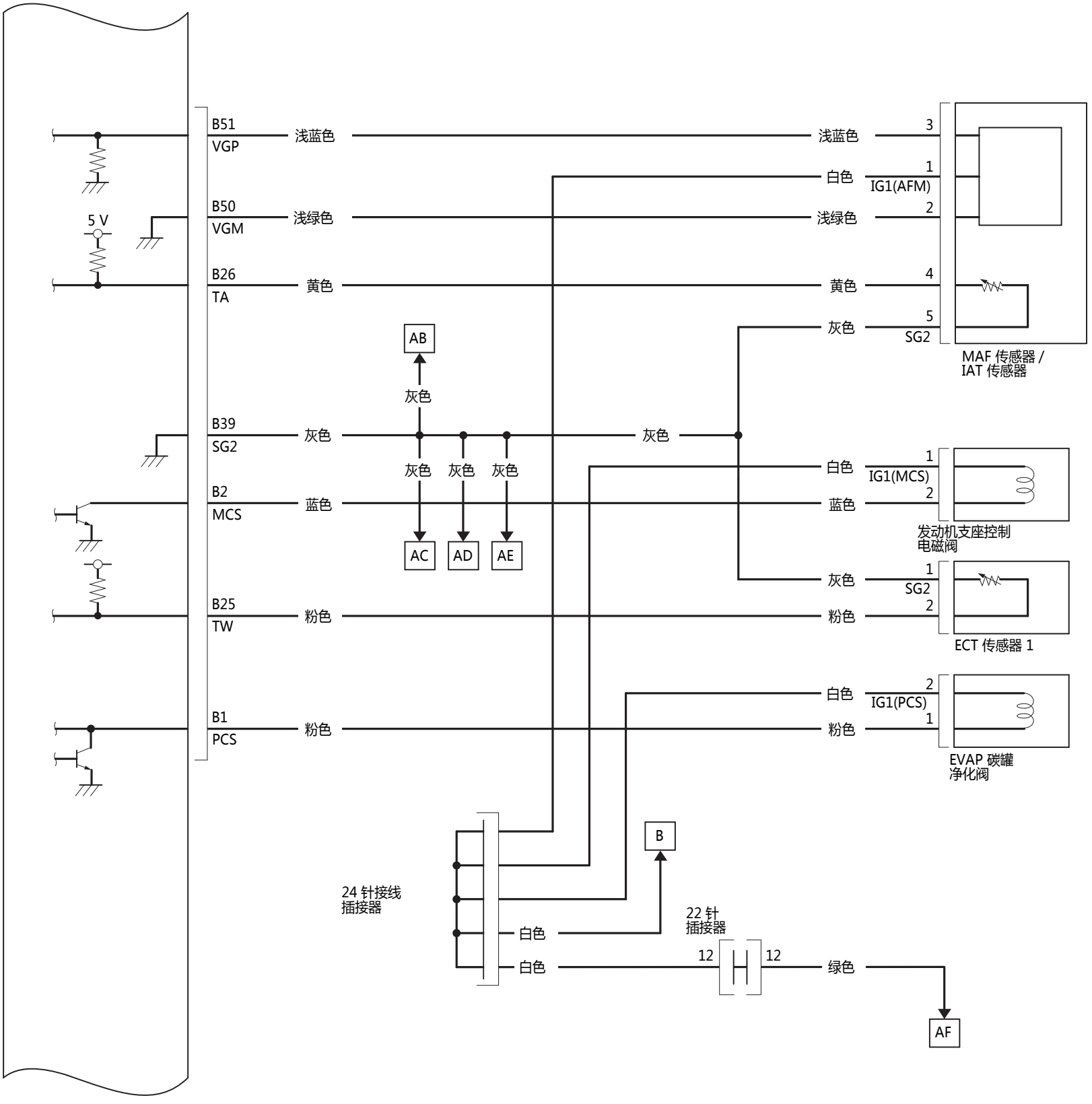
B51
VGP
浅蓝色
浅蓝色
3
白色
1
IG1(AFM)
5 V
B50
VGM
浅绿色
浅绿色
2
B26
TA
黄色
黄色
4
灰色
5
SG2
MAF 传感器 /
IAT 传感器
AB
灰色
B39
SG2
灰色
灰色
灰色
灰色
灰色
白色
1
IG1(MCS)
2
B2
MCS
蓝色
蓝色
AC
AD
AE
发动机支座控制
电磁阀
灰色
1
SG2
2
B25
TW
粉色
粉色
ECT 传感器 1
白色
2
IG1(PCS)
1
B1
PCS
粉色
粉色
EVAP 碳罐
净化阀
B
24 针接线
插接器
白色
白色
22 针
插接器
12
12
绿色
AF